D·R SECURITY tecnologías de seguridad

CONSOLLE / 54

ELKRON

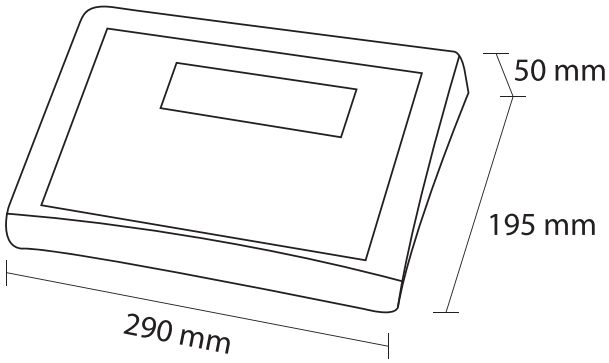

CARACTERISTICAS

- Panel remoto para repetir y proyectar eventos y comandos activos desde o para la unidad central
- Display LCD con 8 líneas para 20 caracteres
- La alarma y estado de fallo es señalizado acústicamente por un zumbido local que puede ser deshabilitado por medio del teclado

ACCESORIOS

Manual de Usuario
Guía de Montaje

ESPECIFICACIONES

Artículo	CONSOLLE / 54
Clasificación IP	IP43
Display	8 líneas para 20 caracteres
Conexión	4 - lead bus 485
Salida de Alarma	Relevador 1A @ 30 Vdc
Consumo de Energía en Reposo	70 mA @ 24 Vdc
Consumo de Energía en Uso	200 mA @ 24 Vdc (con iluminación de teclado y display)
Alimentación	17 ~ 30 VDC
Temperatura de Operación	-5ºC ~ +50ºC
Humedad	95% RH
Dimensiones	195 x 290 x 50 mm

Oficina central CDMX
Becerra No. 70 Col. Tacubaya
Cp:11870. CDMX, México.
Tel. 52 55 5611 - 8558

Oficina regiónal norte México
Av. Eugenio Garza Sada 2100
Col. Roma 64700 Monterrey, N.L.
Tel. 81 8335-9208

Oficina regiónal pacífico sur Perú
Av. Jorge Basadre 255, piso 6
oficina 603 San Isidro. Lima Perú
Tel. +51 1 7192079

contacto@drsecurity.net

www.drsecurity.net